Z1a020785 A1

其余 ✓

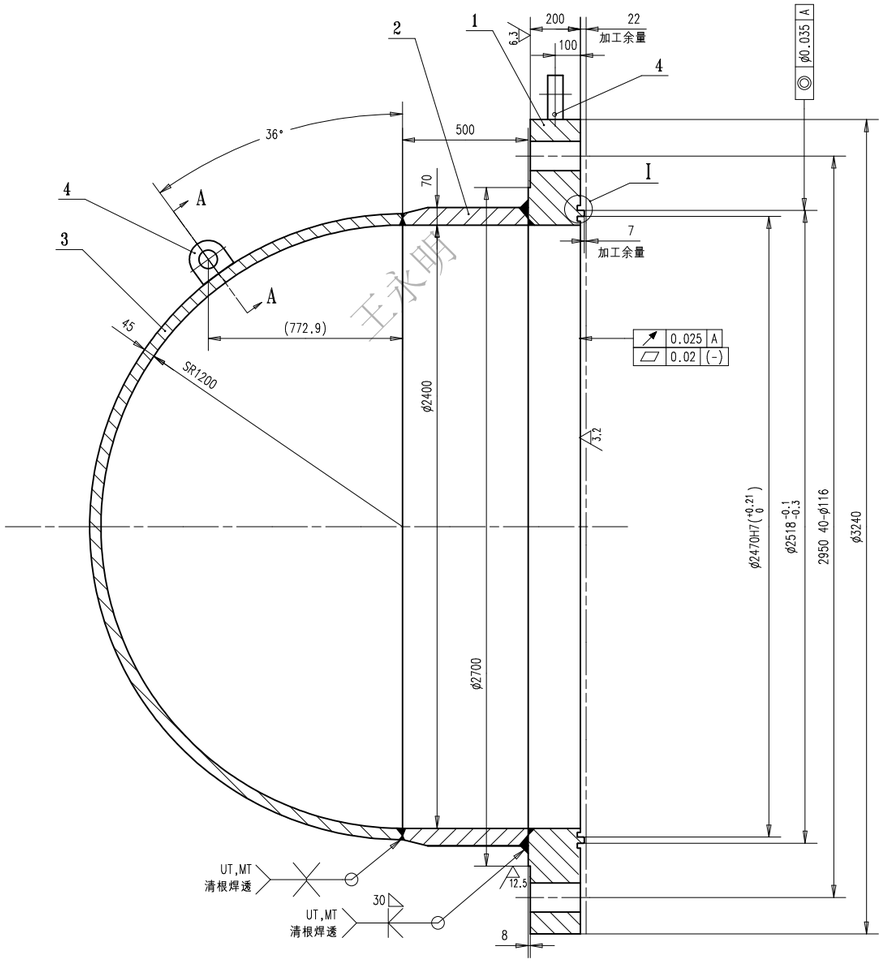

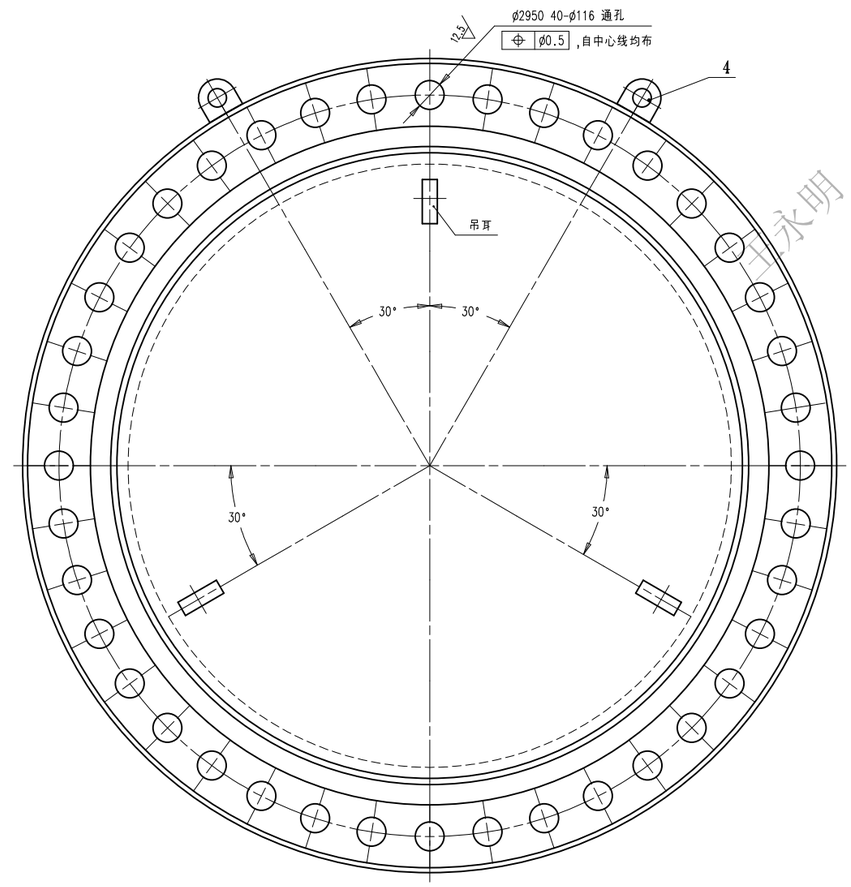

技术要求:

1.焊后退火处理.

2.MT按照ASME第VIII卷第一部分附录6执行;
PT按照ASME第VIII卷第一部分附录8执行;
UT按照ASME第VIII卷第一部分附录12执行

3.油漆系统按0605-0199执行,内表面(过流面)涂S2,外表面涂S1,加工配合表面涂S5,螺孔涂S8.

4.所有过流面焊缝应打磨平顺.

5.项1,2,3装焊时应避开"+"字焊缝,焊缝间应至少错开300mm.

涂漆标准: Painting standard:		0605-0152
代号 Code	涂漆表面 Surface to paint	涂漆面积(m²) Area to paint
S1	与大气接触 Contact to air	25
S2	与水接触 Contact to water	18
S7	焊接坡口 Welding groove	7.5
S5	加工配合 Matching surface	11
S8	螺纹孔、销孔 Thread hole	4.5

未注加工尺寸公差表
MACHINING VARIATIONS FOR SIZES WITHOUT TOLERANCE INDICATION

加工尺寸 MACHINING DIMENSION	尺寸范围 (mm) DIMENSION (mm)	0.5~3	>3~6	>6~30	>30~120	>120~400	>400~1000	>1000~2000
	尺寸公差 (mm) TOLERANCE (mm)	±0.1	±0.1	±0.2	±0.3	±0.5	±0.8	±1.2
	尺寸范围 (mm) DIMENSION (mm)	>2000~4000	>4000~5000	>5000~6300	>6300~8000	>8000~12000	>12000~16000	>16000~20000
	尺寸公差 (mm) TOLERANCE (mm)	±2.0	±2.5	±3.1	±3.8	±4.7	±5.0	±6.0
角度 ANGLE	夹角的两边中较短边的尺寸范围 (mm) LENGTH OF SHORTEST SIDE (mm)			~10	>10~50	>50~120	>120~400	>400
	角度公差 TOLERANCE			±1°	±30′	±20′	±10′	±5′
形位公差 FORM AND POSITION TOLERANCE	尺寸范围 (mm) DIMENSION (mm)	<10	>10~30	>30~100	>100~300	>300~1000	>1000~3000	
	— ▱	0.05	0.1	0.2	0.4	0.6	0.8	
	⊥	0.4			0.6	0.8	1	
	≡	0.6				0.8	1	
	↗	0.2						

未注火焰切割尺寸公差表
FLAME CUTTING VARIATIONS FOR SIZES WITHOUT TOLERANCE INDICATION

工件厚度 THICKNESS \ 切割尺寸范围 DIMENSION(mm)	>35~315	>315~1000	>1000~2000	>2000~4000
>3 ~ 12	±1.0	±1.5	±2.0	±3.0
>12 ~ 50	±0.5	±1.0	±1.5	±2.0
>50 ~ 100	±1.0	±2.0	±2.5	±3.0
>100 ~ 150	±2.0	±2.5	±3.0	±4.0
>150 ~ 200	±2.5	±3.0	±3.5	±4.5
>200 ~ 250	-	±3.0	±3.5	±4.5
>250 ~ 300	-	±4.0	±5.0	±6.0

未注焊接尺寸公差表
WELDING VARIATIONS FOR SIZES WITHOUT TOLERANCE INDICATION

焊接尺寸 WELDING DIMENSION	尺寸范围 (mm) DIMENSION (mm)	0~250	>250~350	>350~650	>650~1000	>1000~1500	>1500~2000	>2000~2500	>2500~3000
	尺寸公差 (mm) TOLERANCE (mm)	±2	±2	±3	±4	±4.5	±5	±5.5	±6
	尺寸范围 (mm) DIMENSION (mm)	>3000~4000	>4000~6000	>6000~8000	>8000~10000	>10000~13000	>13000~16000	>16000~20000	>20000
	尺寸公差 (mm) TOLERANCE (mm)	±6	±7	±8	±9	±10	±11.5	±13.5	±16
角度 ANGLE	夹角的两边中较短边的尺寸范围 (mm) LENGTH OF SHORTEST SIDE (mm)			0~400		>400~1000		>1000	
	角度公差 TOLERANCE			±45′		±30′		±20′	
形位公差 FORM AND POSITION TOLERANCE	尺寸范围 (mm) DIMENSION (mm)	>30~120	>120~400	>400~	>1000~2000	>2000~4000	>4000~8000	>8000~12000	>12000~16000	>16000~20000	>20000
	— // ▱	1	1.5	3	4.5	6	8	10	12	14	16

$\frac{I}{1:1}$ (密封槽粗糙度 3.2)

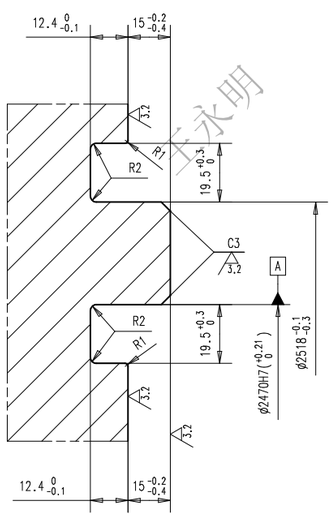

$\frac{A-A}{1:2}$ (共5处)

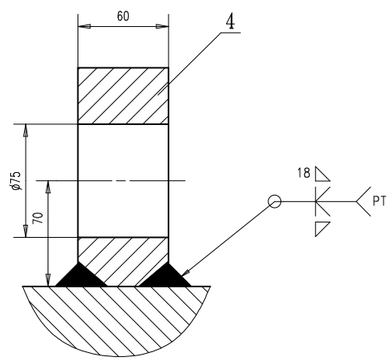

改版区 REVISIONS					
设计 PREPARED BY	日期 DATE	闷头	DWG No. Z1a020785		A1
杨博文	2026.05.30				
校核 CHECKED BY	日期 DATE		重量 WT(kg) 12200	比例 SCALE 1:12	
李国艳	2026.05.30				
审查 REVIEWED BY	日期 DATE		REV. A	共1张 TOTAL	第1张 PAGE
祝继文	2026.05.30				
审定 AUTHORIZED BY	日期 DATE	材料 MATERIAL	哈尔滨电机厂有限责任公司 HARBIN ELECTRIC MACHINERY COMPANY LIMITED		
祝继文	2026.05.30				

会签 COUNTER SIGN | 日期 DATE

标准化 STANDARDIZATION | 日期 DATE

该文档包含哈尔滨电机厂有限责任公司专属信息,未经书面许可,不得以任何方式使用或透露给第三方。
This document contains proprietary information of Harbin Electric Machinery Co.,Ltd.(HEC)and it can not be used in any way or disclosed to others without the written permission of HEC.

王永明